4

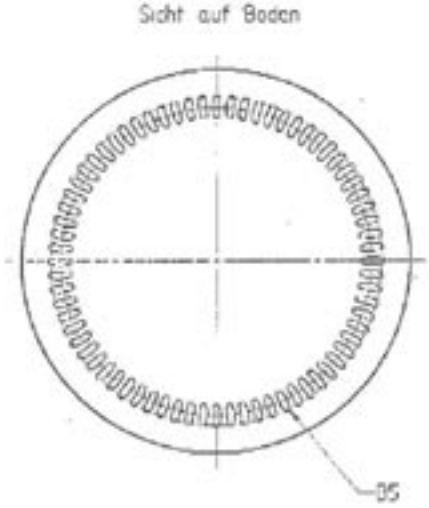

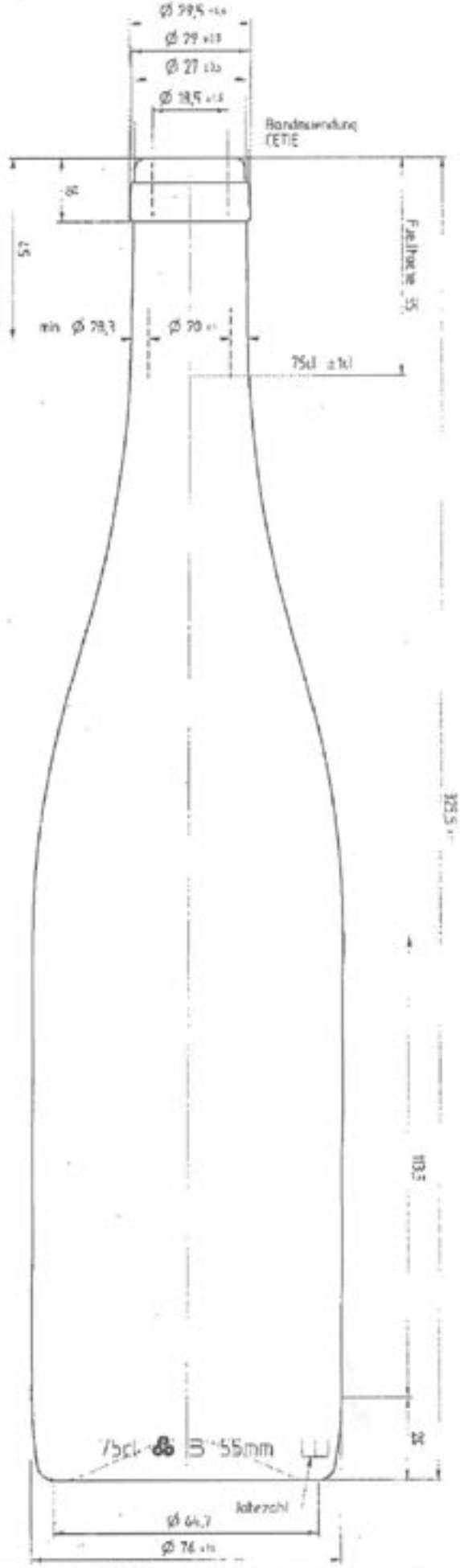

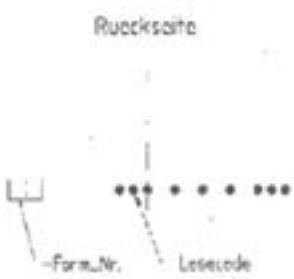

Vetropack

Rheinwein 75cl

4105907500086

K

AZ

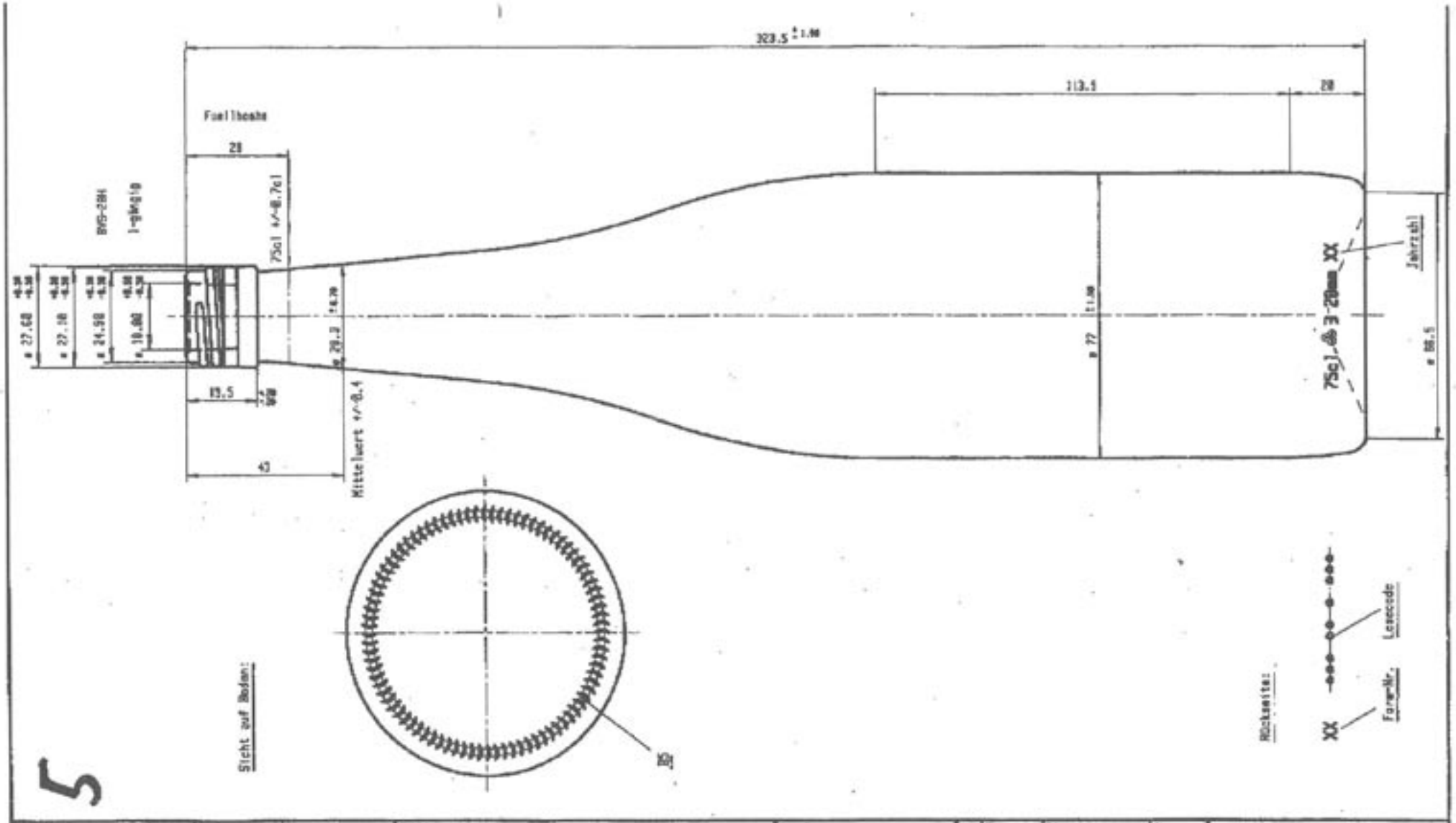

Datum gepr. in Fabrikation 19.12.08	Temperature de remplissage / Füllttemperatur ≤ 15 °C	Spécifications / Änderungen A1) Mdg. 3779 statt 3774 02.11.98 Rum B1) Jahrzahl versetzt 09.06.00 Rum C1) Mdg. 3774 statt 3779; Zchng. überarbeitet 15.12.00 Sck D) Farbe Olive ergänzt; 20.9.02 Wörm	Dessin No / Zeichnung Nr 3774		Chg. Ind.	Date / Datum	Ctr. / Geprüft	Rheinwein 75cl AW BVS-28	
Fabrikationsverantwortlich / Begleitschein: Kaz	Température de traitement / Konditionierungs-Temp. ≤ - °C		Haut.Col / Hülsenhöhe 24.5 mm		Chg. Ind.	Date / Datum	Ctr. / Geprüft		
Contrôle Pf: P.A.at	Carbonatation / CO2-Gehalt ≤ 2 g/l		Collerage int.ext. / Halsmaße innen/außen 17 mm	Stamp Form No / Crosfeld Nr				No d'ordre / Lauf Nr 004 — Tif BR; No d'ordre / Lauf Nr 005 — Tif NE; No d'ordre / Lauf Nr 015 — Tif GR	
Contrôle Pf:	Degré d'alcool / Alkoholgehalt ≤ 14 Vol%		Contenance nominal / Inhalt nominal 757.0 ml c.a.	Date / Datum 18.Dec.2008	Echelle / Maßstab 1:1			No d'ordre / Lauf Nr OL — Tif; No d'ordre / Lauf Nr — Tif; No d'ordre / Lauf Nr — Tif	
Client/Kunde: Standard	Pression verticale / Vertikaldruck ≤ 180 daN		Contenance moy. / Inhalt Mittelwert 758.8 ml ± 7 ml	Dessiné / Gez. Sck	Ctr. / Geprüft	vaninegonde		Article No / Artikel Nr 41087.0750.3774 D	
Art.-Kat Nr.: 425 Mg.-Kat Nr.: 8	Résistaboîte / Kistenfähigkeit oui/ja 1		Poids moyen / Gewichtswert ca. 500 g	No d'offre / Offert Nr 1.42					

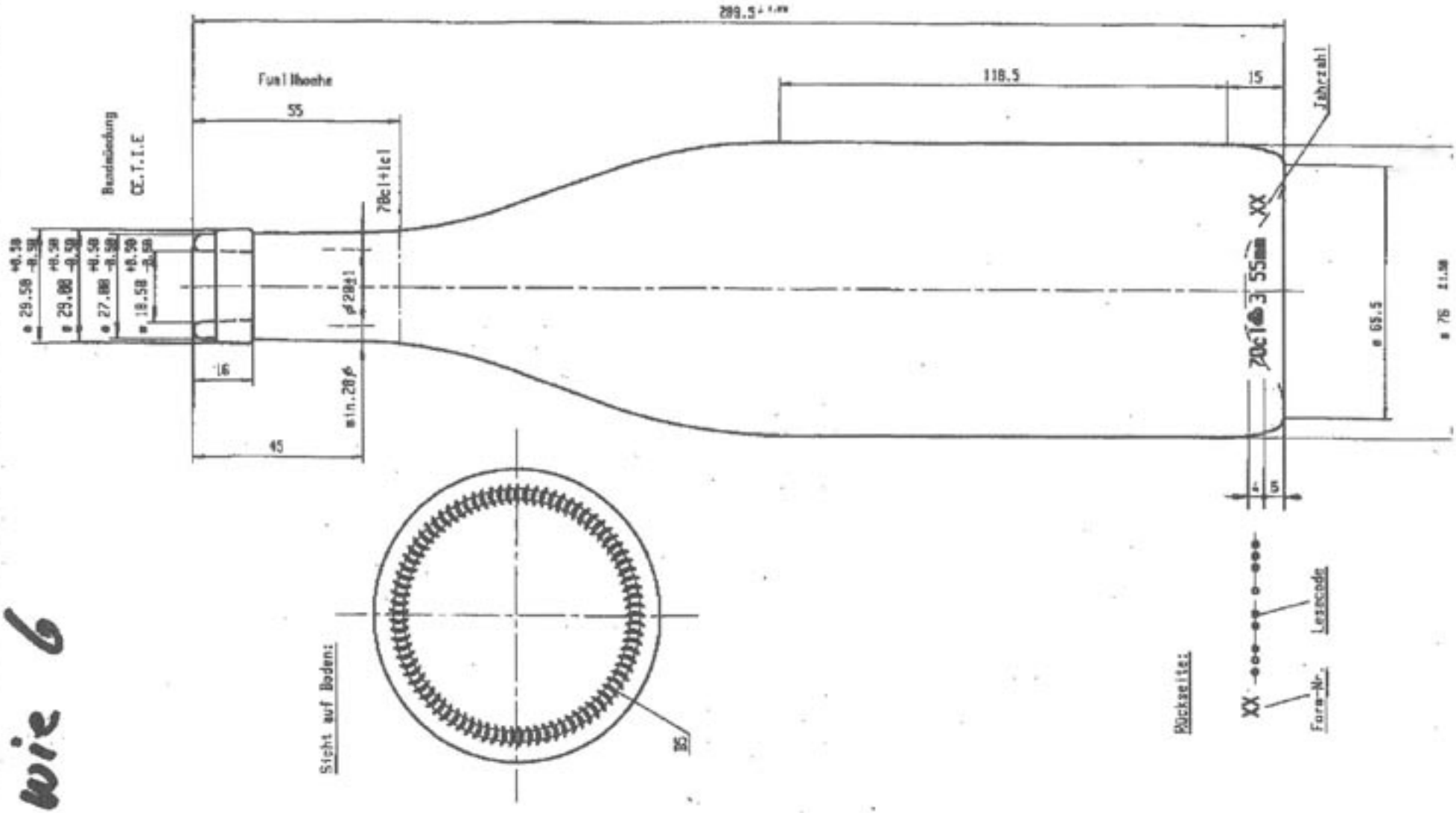

wie 6

Bon pour la fabrication Visa DG: 11.11.99	Température de remplissage Abfülltemperatur ≤ 15 °C	Modifications Änderungen R) Füllhöhe 55 statt 52mm; Gravur 55mm statt 52mm; B7 statt B5; RV 716 statt 715ml 21.08.99 Rum S) Boden wieder B5 statt B7 18.11.99 Sck T) Farbe Olive angleich; 20.9.02 Wdm	Numéro No Nummer Nr 8884	Dig. Ind. / Date Datum / Clr. Gepr	Burgunder 70cl AW
Fabrication/Technique Herstellung/Technik: VAR	Température de traitement Conditionnement-temp. ≤ - °C		Diam.Col Hals-Durchm. 27.5 mm	Dig. Ind. / Date Datum / Clr. Gepr	
Controle PF: 22.11.99	Carbonatation CO2-Gehalt ≤ 2 g/l		Col Hauteur Vert.abm. Halsumfang durchg.min. 17.5 mm	Remplacé No Ersetzt Nr 41064R.0884 / 21.08.99	No d'ordre Lauf Nr 881 / TP GR / No d'ordre Lauf Nr 882 / TP WE / No d'ordre Lauf Nr 814
Controle Pf:	Degré d'alcool Alkoholgehalt ≤ 14 Vol%		Contenance vrac-bord Inhalt rundwell ~ 716.0 ml	Date Datum 18. Nov. 1999 / Echelle Massstab 1:1	No d'ordre Lauf Nr 898 / TP CU / No d'ordre Lauf Nr / TP OL / No d'ordre Lauf Nr
Client/Kunde: Standard	Pression verticale Verschlussdruck ≤ 80 daN		Contenance nom. Inhalt Nennwell 700.0 ml ± 10 ml	Dessiné Gez. / Clr. Gepr.	Article No Artikel Nr 41064.0700.0084
Art.-Ext Nr.: 2013 Mag.-Ext Nr.: 17	Matériaux mat-0 Materialien mat-0 / Réutilisable jet-0 mat-0 Wiederbefüllbar jet-0 mat-0 1		Poids moyen Glasgewicht ca. 488 g	No d'offre Offert-Nr 1.00 8296-0	vetropack

6

Sicht auf Boden:

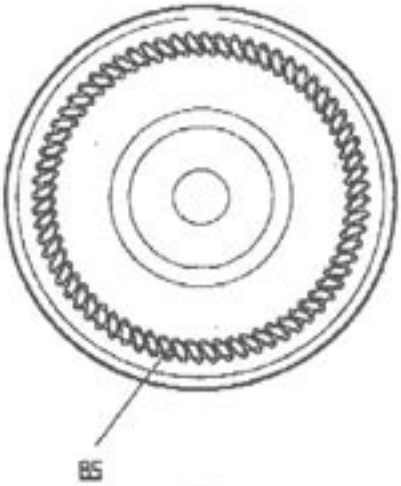

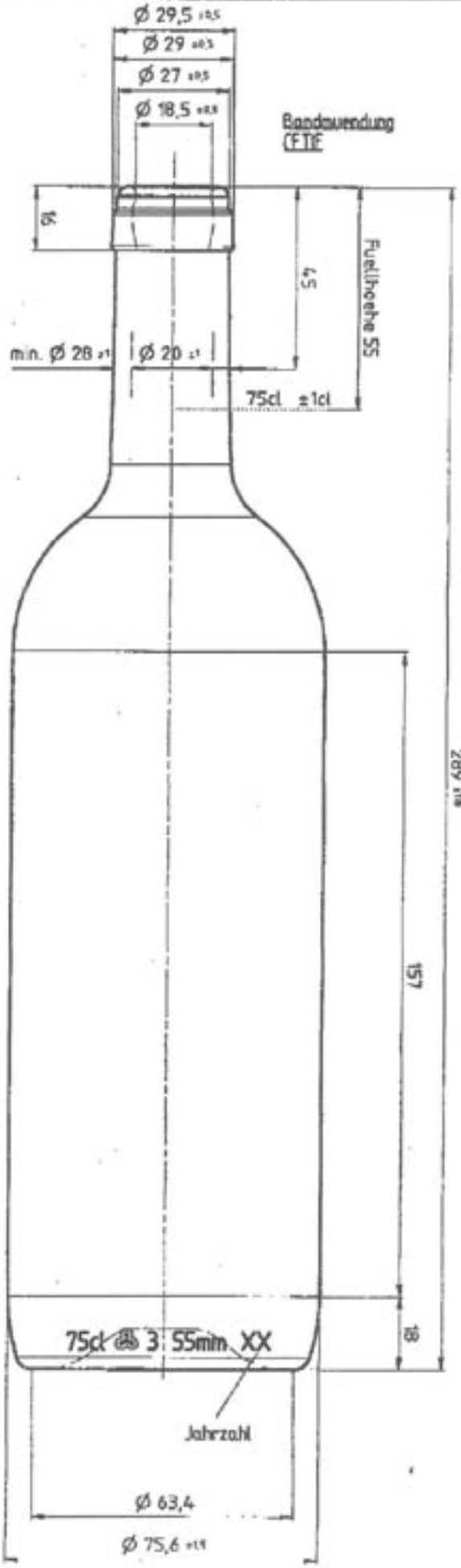

Rueckseite:

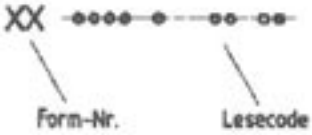

| | | |

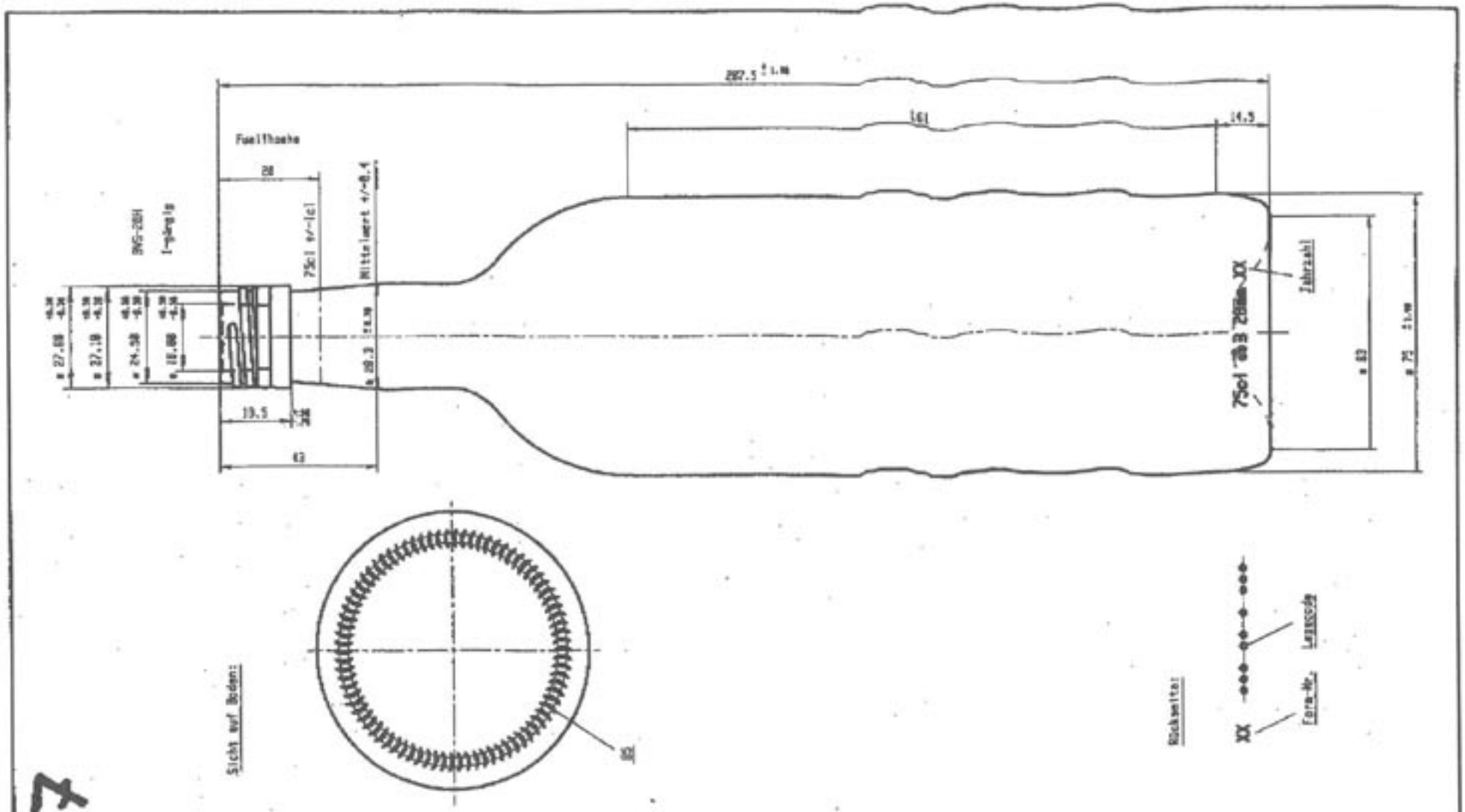

Bon pour la fabrication / Vos ET:	8.2.01 / 9.2.01	Temperature de remplissage / Abfüllvorgangstemp.	≤ 15 °C
Fabrikationsstatistik / Imprimé		Temperature de traitement / Behandlungsvorgang-Temp.	≤ - °C
Controle Pf:	7.2.01	Carbonatation / CO 2-Gehalt	≤ 2 g/l
Controle Pf:		Degré d'alcool / Alkoholgehalt	≤ 14 Vol%
Client/Kunde	Standard	Pression artificielle / Verschlussdruck	≤ 180 daN
Art.-Kat.Nr.: 1004 / Mag.-Kat.Nr.: 8		Mouillabilité axial / Kistenfestigkeit horiz. axial	1

Modifications / Änderungen

G) B7 statt B5	14.11.97 Sck
H) B5 statt B7; div. Kleinas	21.02.00 Sck
J) L-Nr. 818 OL nachgetragen	22.05.00 Sck
K) Mag. 2774 statt 3779	06.12.00 Sck
L) LF-Nr. 809 CU nachgetragen	07.02.01 Sck

Moule No / Mould No	2774
Trans.Col / Ab-Durchm.	24.3 mm
Col/Image Int.Lab. / Intensité d'emb.	17 mm
Contenance nominale / Inhalt nominal	757.0 ml 24.
Contenance min. / Inhalt Mittelwert	758.0 ml ± 10 ml
Poids bouteille / Glasgewicht ca.	480 g

Dep. Ref.	Date Datum	Dir. Gepr.	
Dep. Ref.	Date Datum	Dir. Gepr.	
Bon/Date No / Checkl. No			
Date Datum 2 Feb 2001	Echelle / Maßstab 1:1		
Dessiné / Gez. Sck	Dir. Gepr.		
No d'ordre / Auftr.-Nr.			

75cl Bordeaux AN

BVS-28

No d'ordre / Lauf Nr	S/F	No d'ordre / Lauf Nr	S/F	No d'ordre / Lauf Nr	S/F
004	CR	005	HE	008	BR
009	FN	010	OL	009	CU

Article No / Artikel Nr 41009L.3774

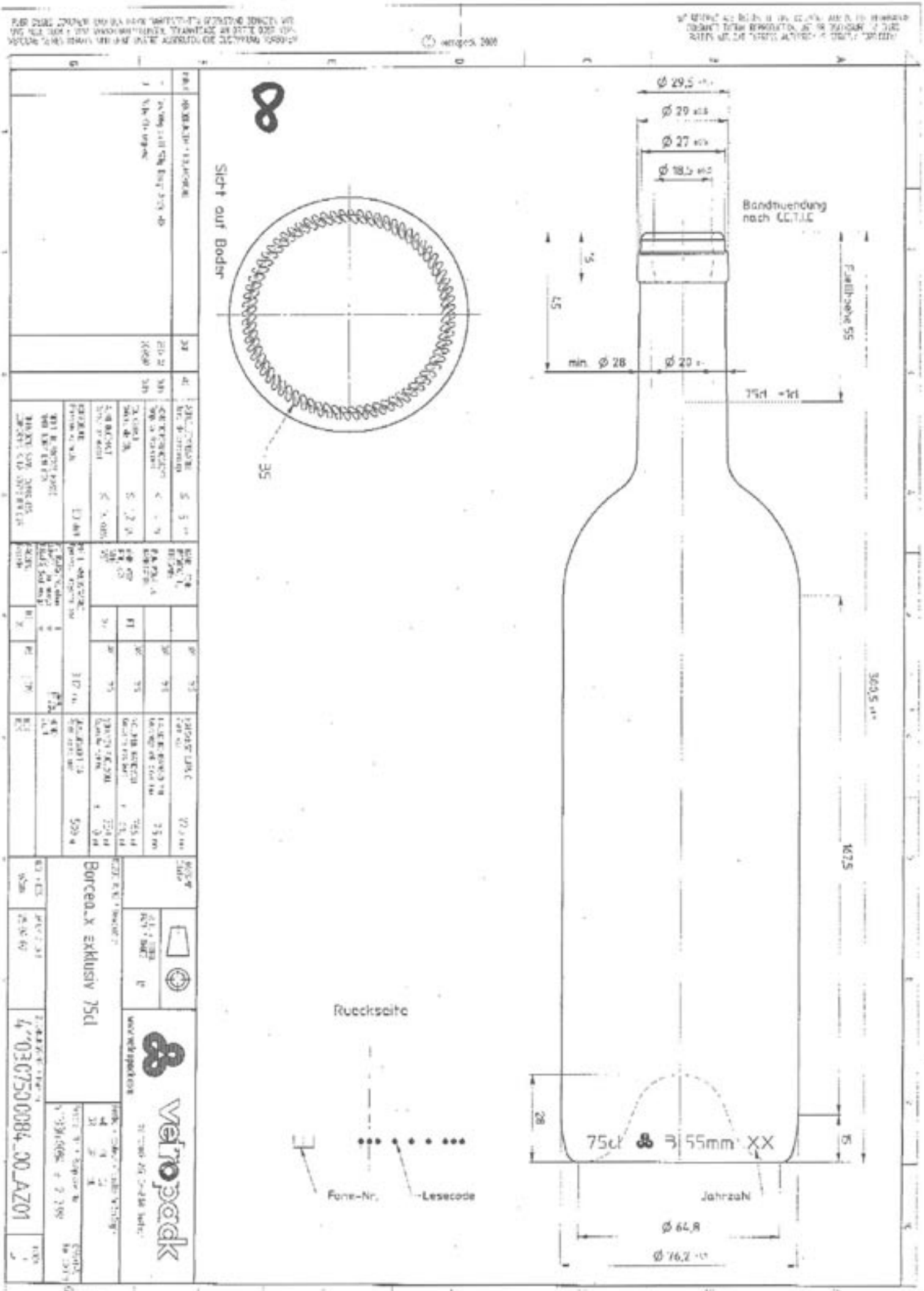
Sicht auf Boden
35
Bandtruendung nach CCTJC
Ø 29,5
Ø 29
Ø 27
Ø 18,5
57
min. Ø 28
Ø 20
75cl
Fuellhoehe 55
362,5
172,5
28
10
75cl 3 55mm XX
Jahrzahl
Ø 64,8
Ø 76,2
Ruckseite
Form-Nr.
Lesecode
Borco-x exklusiv 75cl
4,03075000884,00_A701

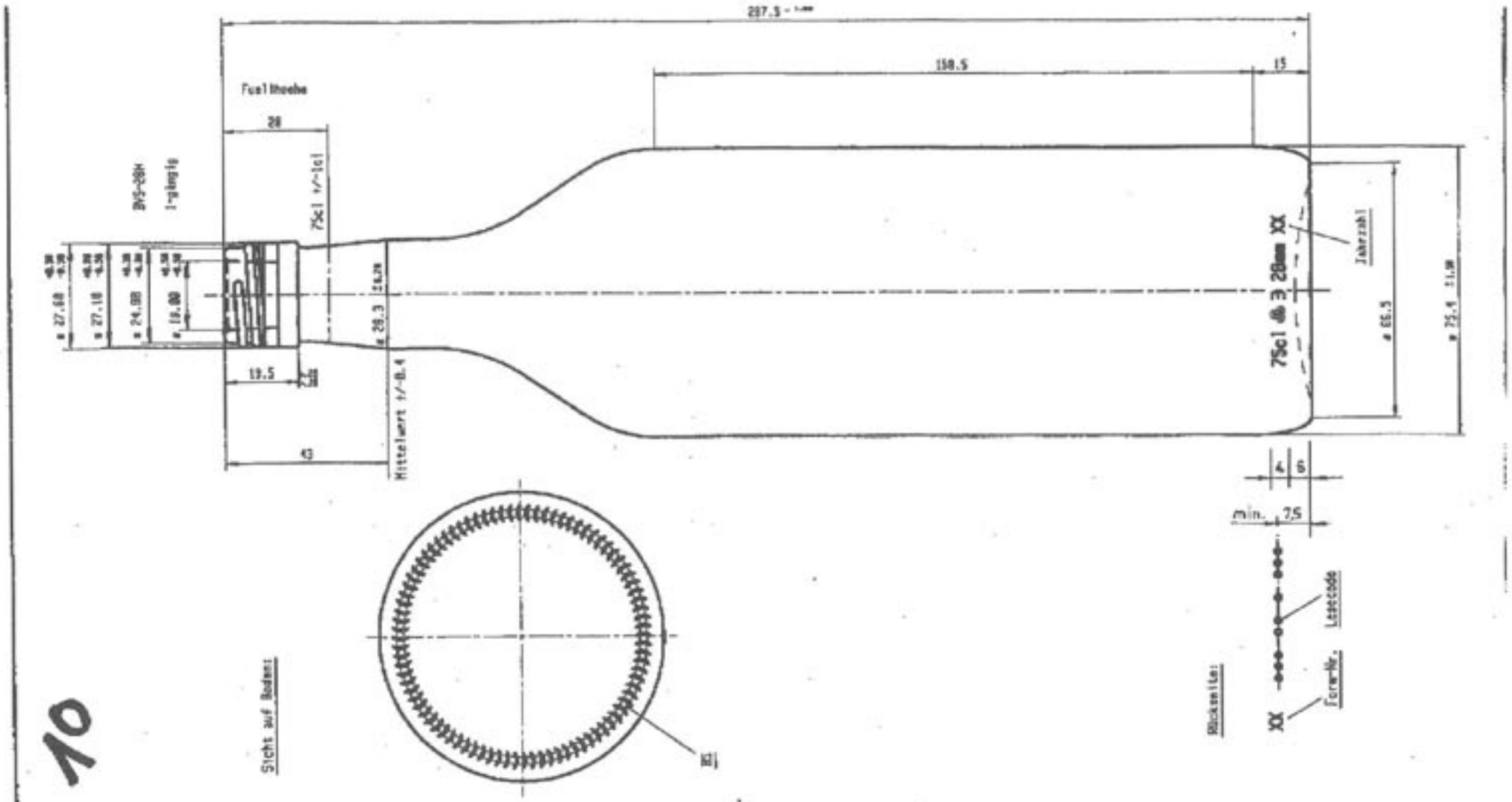

Bon pour la fabrication 15.12.08	Temperature de remplissage	F) Neues Formular; B7 statt B5	14.08.07 Rum
Bon BT:		G) B5 statt B7	02.05.08 Hir
Fabrikationsstichdatum: 15.12.08	15 °C	H) Lf-Nr. 818 OL nachgetragen	24.10.08 Sck
Angefertigt:	Temperature de traitement	J) Lf-Nr. 999 NF nachgetragen	15.11.08 Sck
Controle PT: 14-12-08	- °C	K) Mdg. 3774 statt 3779	12.12.08 Sck
Controle PT:	Carbonatation CO2-Gehalt	L) Vaudoise statt Waadtländer; 19.8.02 Wdm	
Client/Kunde	≤ 2 g/l		
Standard	Degré d'alcool Alkoholgehalt ≤ 14 Vol%		
Art.-Gst Nr.: 1CB	Pression verticale Verschl-festigk. ≤ 180 daN		
Mdg.-Gst Nr.: 1	Stabilitatis mini maxi Mindestbiltbar jrt		

Dupo Nr. Stückzahl Nr	3774	Chg. Bed.	Datum Datum	Chr. Gepr
Dim. Ctl Alb-Durchm.	24.5 mm	Chg. Bed.	Datum Datum	Chr. Gepr
Füllhöhe Vol.-Ab. Hauteur de remplissage	17 mm	Begleiter Nr Dossier Nr		
Contenance nominal Inhalt nominal	757.0 ml cm³	Datum Date 12.Dec.2008	Schalle Echelle 1:1	
Contenance mesurée Inhalt Mittelwert	758.0 ml ± 10 ml	Bearbeitet Gez. Sck	Chr. Gepr	
Poids moyen Glasgewicht m.	480 g	Nr d'offre Offert-Nr 2.05	———	

Vaudoise 75cl
AW BVS-28

Nr d'ordre Lauf Nr	Inf	Nr d'ordre Lauf Nr	Inf	Nr d'ordre Lauf Nr	Inf
811	GR	812	HE	814	FM
Nr d'ordre Lauf Nr	Inf	Nr d'ordre Lauf Nr	Inf	Nr d'ordre Lauf Nr	Inf
818	OL	888	CJ	999	NF

Article Nr Artikel Nr 41078.0750.3774 L

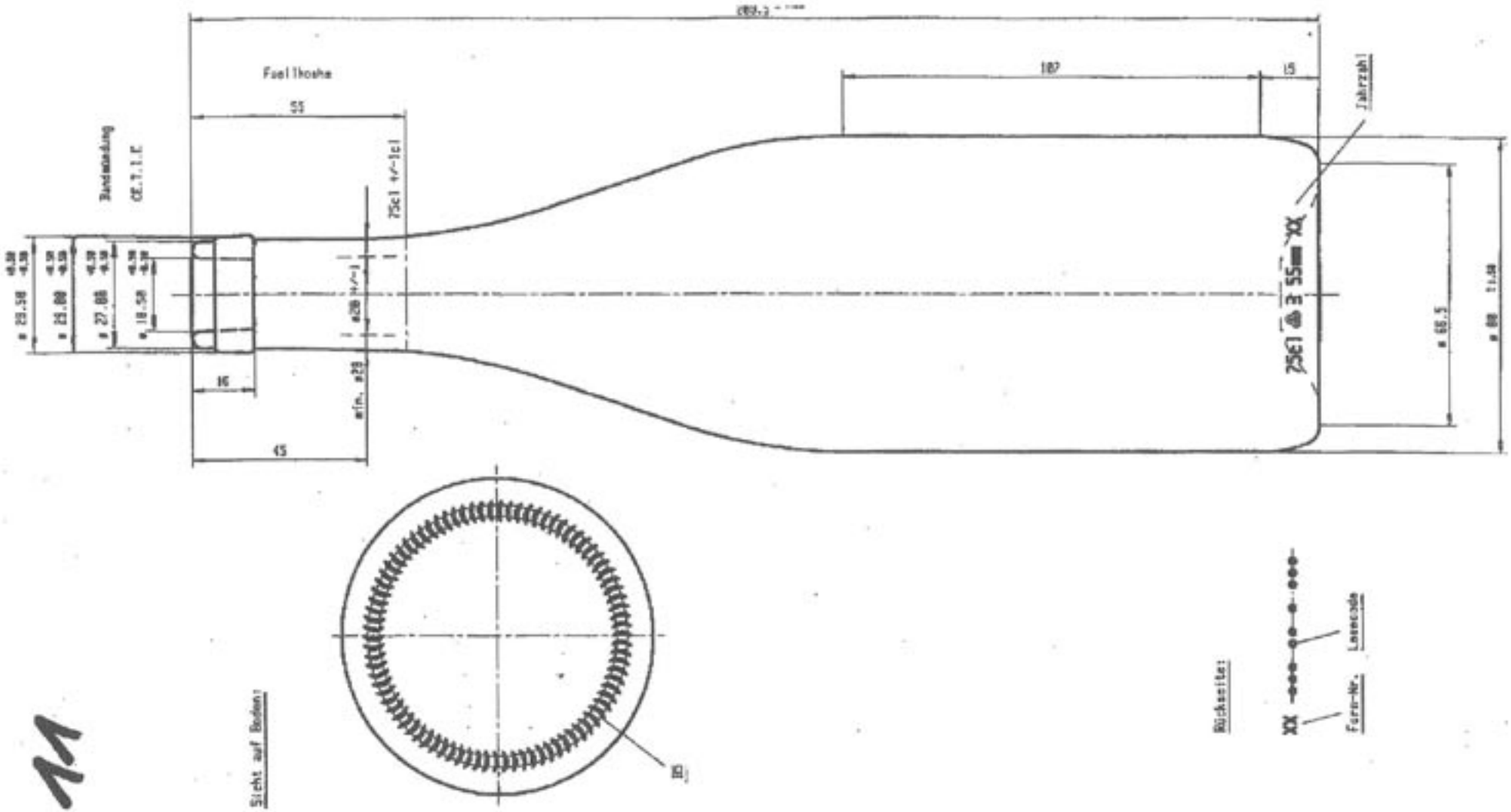

Bon pour la fabrication / Bon Nr.:	Temperatur der Abfüllmasse / Abfüllmasse temperature	≤ 15 °C	G) FH 55 statt 52mm; RV 766 statt 765ml; Profil angepasst	25.10.96 Rüm	Bogen Nr. / Bedrucktes Nr.: 8084
Fabrikationsnummer / Imprimatrice: 7.2.01	Temperatur der Verschlussmasse / Verschlusstemperatur	≤ 45 °C	H) Farbe Braun LF-Nr.816 ergänzt	31.01.97 Rüm	Blas.Gl Wt-Gewicht: 27.5 mm
Controle Pft: 7.2.01	Carbonatation CO 2-Gehalt	≤ 1.2 g/l	I) Div. kleine Ergänzungen	28.07.99 Sck	Füllhöhe inkl.ver. Halsmarke hängend.ent.: 17.5 mm
Controlle Pft:	Restluftgehalt Alkoholgehalt	≤ 14 Vol%	K) Halsmarke von min.10 auf min. 17.5mm richtiggestellt	17.01.08 Sck	Contenance rechtlich Inhalt rechtlich: 766.0 ml ca.
Client/Kunde: Standard	Pression verticale Vertikaldruckfestigkeit	≤ 100 daN	L) LF-Nr. 865 CU nachgetragen	30.01.01 Sck	Contenance nom. Inhalt Nominal: 750.0 ml ± 10 ml
Art.-Kat Nr.: 2001 / Prg.-Kat Nr.: 17	Stabilitätsprüfung / Druckbelastbarkeit	0	M) Farbe Oliv ergänzt; 20.9.02 Wdm		Fertig-Gewicht ca.: 400 g

Burgunder 75cl
AW

Nr d'ordre Lauf Nr 012	T/F GR	Nr d'ordre Lauf Nr 016	T/F FN	Nr d'ordre Lauf Nr 017	T/F WE
Nr d'ordre Lauf Nr 018	T/F BR	Nr d'ordre Lauf Nr 009	T/F CU	Nr d'ordre Lauf Nr	T/F OL

Artikel Nr / Artikel Nr: 41064.0750.0084 M

12

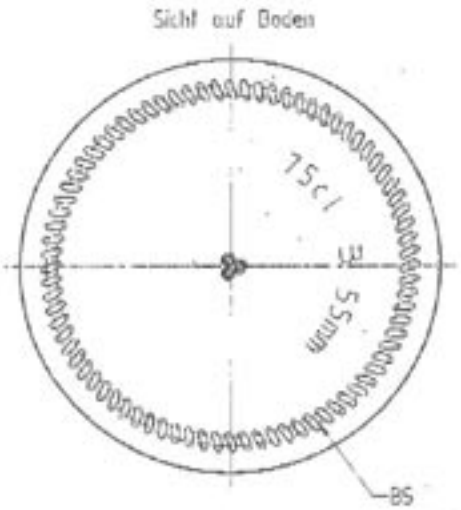

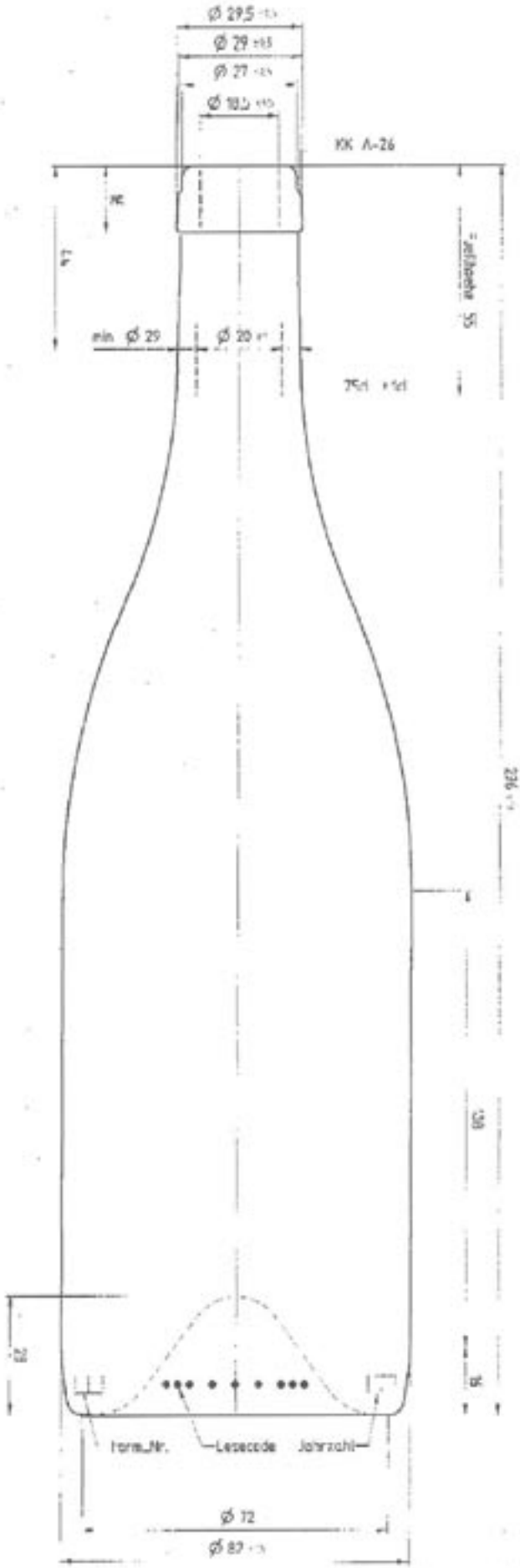

Artikel-Nr.	41115.0750.0084
Artikel	Burgunder Tradition F-Typ 75cl
Maßstab	1:1
Blatt	1
Datum	26.03.2008
Bearbeiter	AZ
Index	F

vetropack

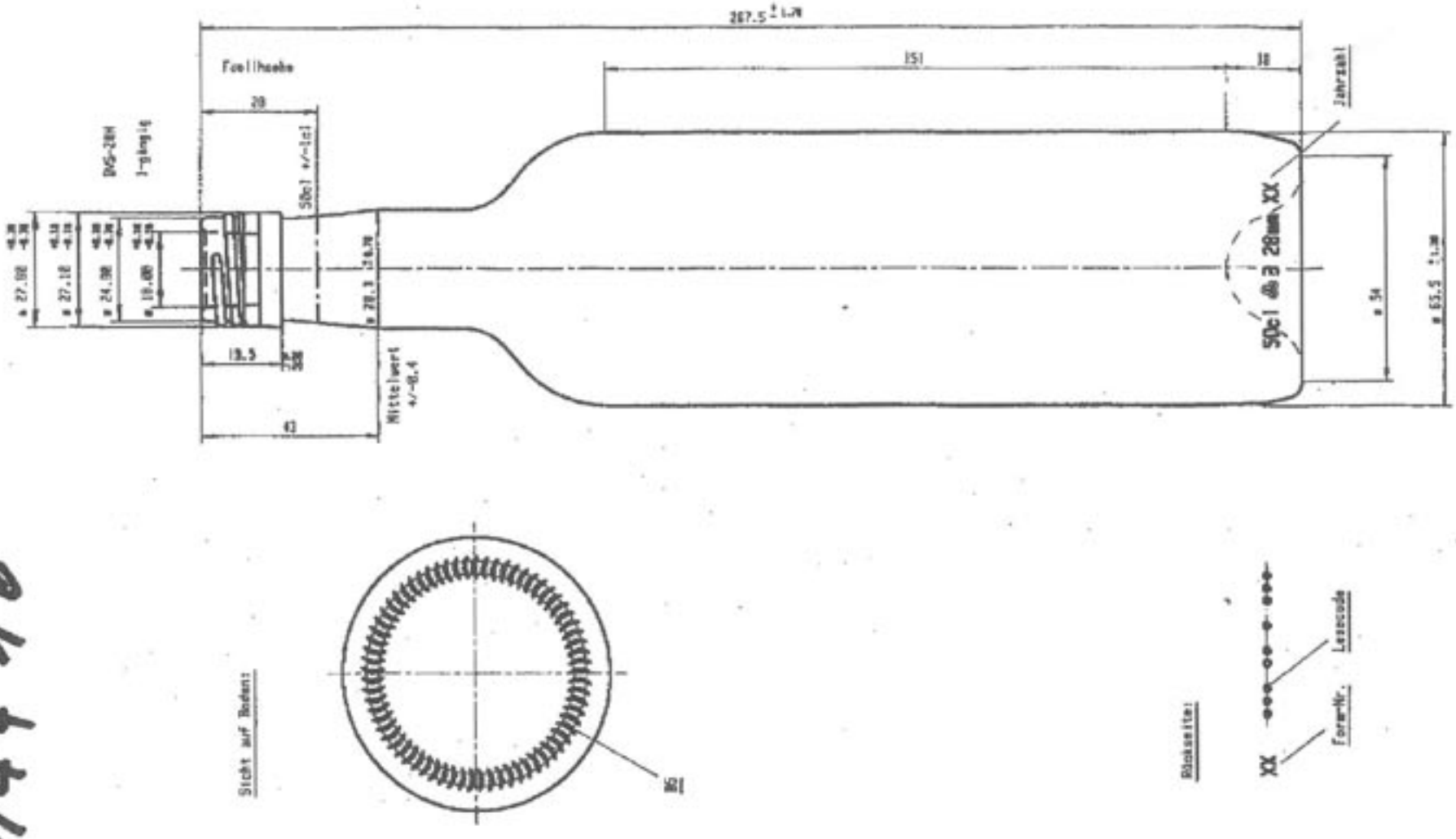

141 16

Datum pour la fabrication 29.02.00	Temperature de remplissage Abfülltemperatur ≤ 15 °C	Modifications Änderungen B) ø65.5 statt 66; 370g statt 383g C) Jahrzahl versetzt 11.05.94 Rum D) Stand-ø54 statt ø52; Gewicht 368g statt 370g 14.01.00 Har E) Mdg. 3774 statt 3770; Echng. Überarbeitet 20.12.00 Sck F) Bordeaux Top statt Bordeaux excl.; Olive ergänzt; 20.9.02 Wdm	Bogen No. Bildung Nr. 3774	Dg. Bed. / Date Datum / Dr. Gepr.	Bordeaux Top 50cl BW BVS-28		
Fabrication/Verkehrsfähigkeit bestätigt:	Temperature de traitement Konditionierungs-Temp. ≤ - °C		Bias Col Hb-Durchm. 24.5 mm	Dg. Bed. / Date Datum / Dr. Gepr.			
Contrôle FT: 9.1.01.	Carbonatation CO 2-Gehalt ≤ 2 g/l		Collérage intérieur Hohlkehle durchgeschn. 17 mm	Rouleau No Einsatz Nr			
Contrôle FT:	Degré d'alcool Alkoholgehalt ≤ 14 Vol%		Contenance rep-bord Inhalt rundum ca. 527.0 ml	Date Datum 19.Dez.2000	Echelle Maßstab 1:1		
Clients/Kunde: Standard	Pression verticale Druckfestigkeit ≤ 180 daN		Contenance rep. Inhalt Füllmenge 500.0 ml ± 10 ml	Dessiné Gez. Sck / Dr. Gepr.			
Art.-Gut Nr.: 1300 Mdg.-Gut Nr.: 8	Matériaux mini maxi Bruchgefahr Max jmi maxi 0		Poids moyen Stückgewicht ca. 368 g	No d'ordre Auftrag-Nr. 7587-0			

No d'ordre Lauf Nr	Tif	No d'ordre Lauf Nr	Tif	No d'ordre Lauf Nr	Tif	Article No Artikel Nr	41104.0500.3774 F
001	GR	002	HE	003	BR		
004	OL						

15

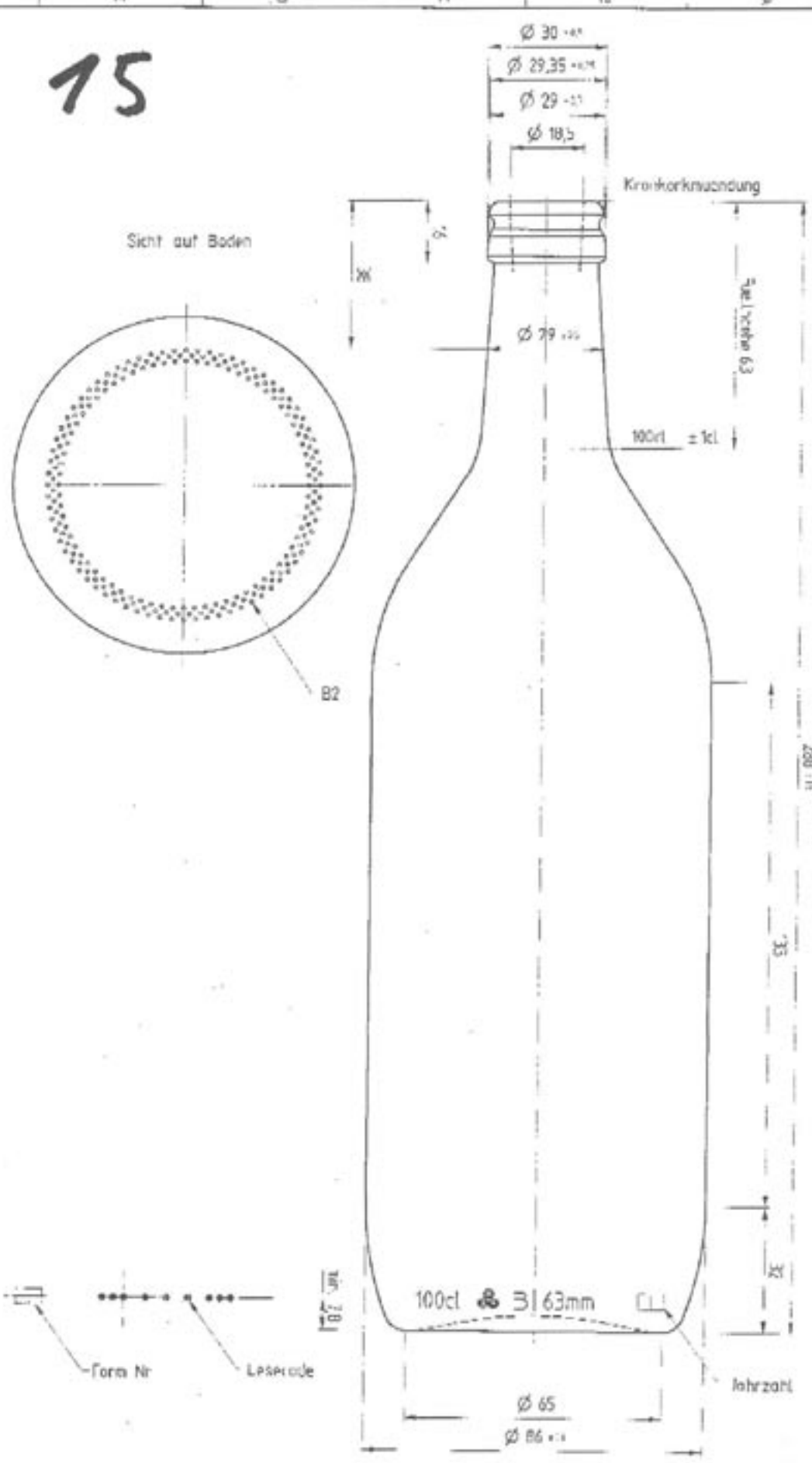

vetropack

Bordeaux leicht 100cl

1W013.1000.1208

A